Medinės karkasinės sienos jungimosi su medine perdanga šiltinimo detalė
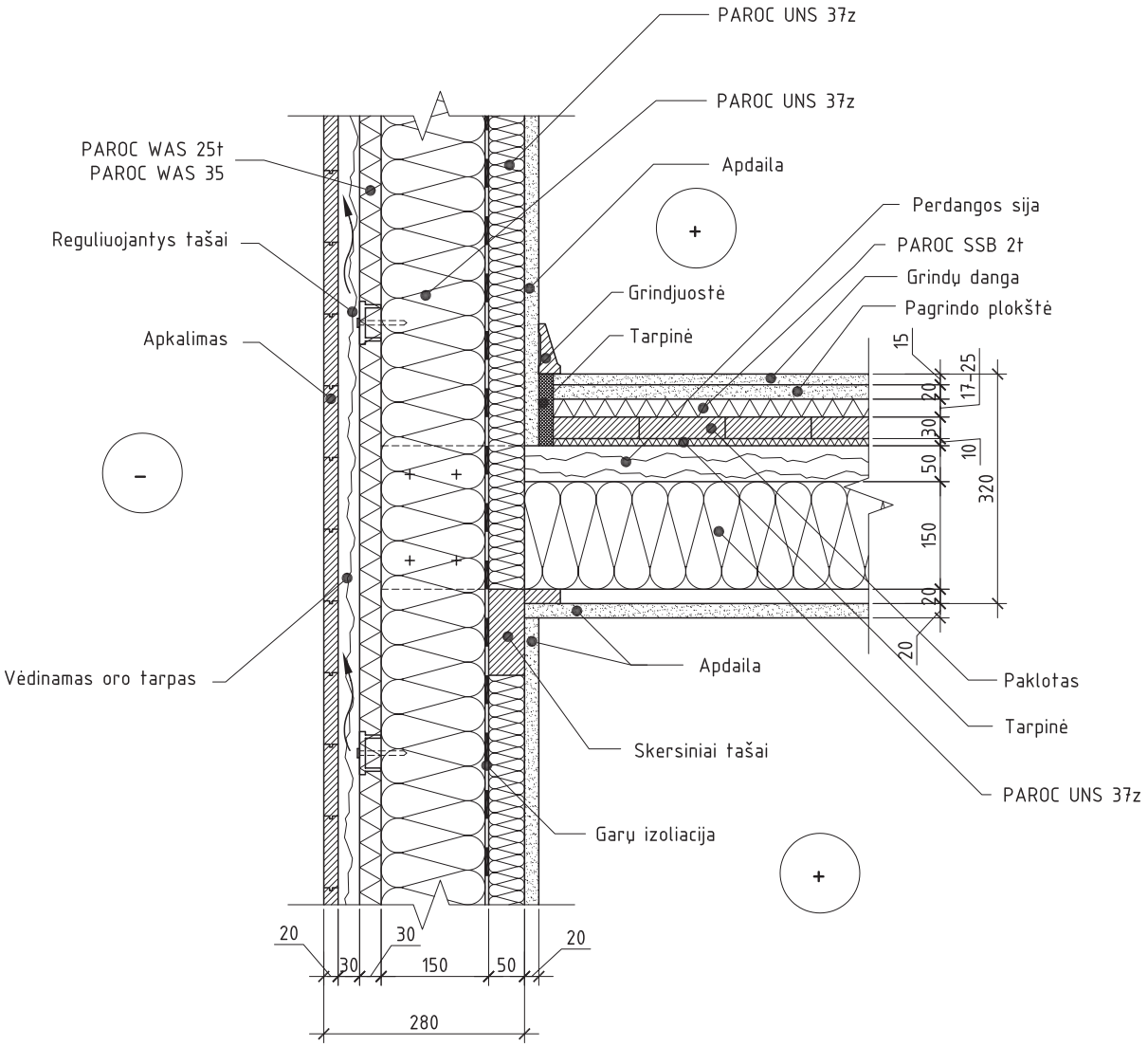
KSm01